SIMBA PLACE ZABAW

KARTA TECHNICZNA PRODUKTU

ELEMENTY WOLNOSTOJĄCE

KOD KATALOGOWY: ws-053

GRUSZKA

DANE TECHNICZNE:

WYMIARY:	160 x 90 cm
WYSOKOŚĆ:	190 cm
WYSOKOŚĆ UPADKU:	120 cm
POWIERZCHNIA ZDERZENIA:	460 x 390 cm
KONSTRUKCJA:	Rury i profile o różnej średnicy, rura PVC
ZABEZPIECZENIE KONSTRUKCJI:	Podkład cynkowy
WYKOŃCZENIE:	Płyta HDPE, Płyta HDPE anty-skid, lakier poliestrowy,
FUNDAMENT:	Urządzenie mocowane w fundamencie betonowym

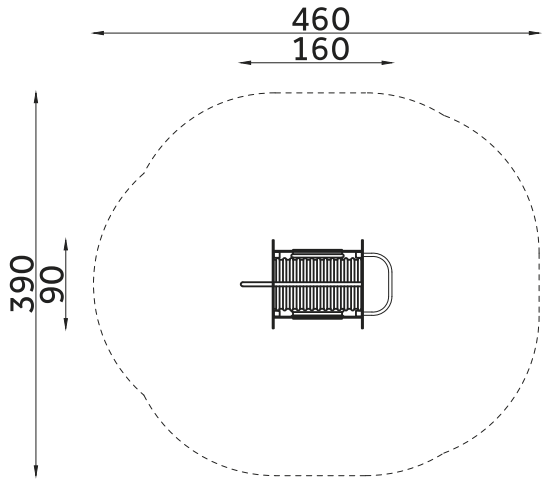

ELEMENTY SKŁADOWE:

- tunel z rury PVC 2 szt.
- zjazd strażacki 1 szt.
- szczeble drabinki 4 szt.

EUROPEJSKIE CENTRUM JAKOŚCI I PRAWOMOCI ECJiP

PCA Polskie Centrum Akredytacji CERTYFIKACJA WYROBÓW AC 184

Urządzenie zgodne z normą:
PN-EN 1176-1:2017-12, PN-EN 1176-3:2017-12, PN-EN: 1176-4:2017-12, PN-EN: 1176-7:2009+AP1:2013