SIMBA® PLACE ZABAW

KARTA TECHNICZNA PRODUKTU

ZESTAWY ZABAWOWE

KOD KATALOGOWY: zt-037

SKIPER SERIA CITY PASTEL

AC 184

DANE TECHNICZNE:

WYMIARY:	457 x 579 cm
WYSOKOŚĆ:	300 cm
WYSOKOŚĆ UPADKU:	150 cm
POWIERZCHNIA ZDERZENIA:	757 x 829 cm
KONSTRUKCJA:	Rura Ø 76,1 mm, rury i profile o różnej średnicy
ZABEZPIECZENIE KONSTRUKCJI:	Podkład cynkowy
WYKOŃCZENIE:	Płyta HDPE, HDPE anty-skid, blacha nierdzewna, lina zbrojona Ø 16 mm
FUNDAMENT:	Urządzenie mocowane w fundamencie betonowym

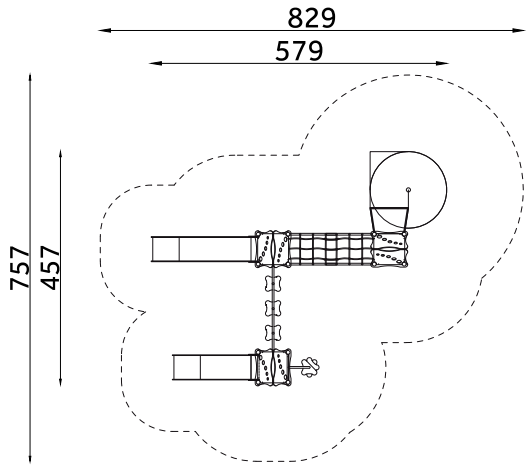

ELEMENTY SKŁADOWE:

- Zm-019 wieża z podestem do ślizgów LLDPE 1,5m 1 szt.
- Zm-020 wieża z dachem dwuspadowym 1,2m 1 szt.
- Zm-020 wieża z dachem dwuspadowym 0,9m 1 szt.
- Zm-030 ślizg 0,9m 1 szt.
- Zm-030 ślizg 1,2m 1 szt.
- Zm-052 rura ze stopniami trudno dostępna 0,9m 1 szt.
- Zm-061 ścianka wspinaczkowa 1,2m 1 szt.
- Zm-080 pomost linowy 2m 0,9m 1 szt.
- Zm-095 przejście ruchome ze stopniami dwa poziomym 1,5m 1,2-0,9m 1 szt.
- Zm-251 panel Kółka 1 szt.
- Zm-253 panel Koła koraliki 1 szt.
- Zm-258 panel Bulaj 1 szt.

Urządzenie zgodne z normą:
PN-EN 1176-1:2017-12, PN-EN 1176-3:2017-12

SIMBA S.C. M.Ćwirzeń W.Gęsicki Zemborzyce Tereszyńskie 74, 20-515 Lublin, tel. 733 601 601, **www.simba.pl**