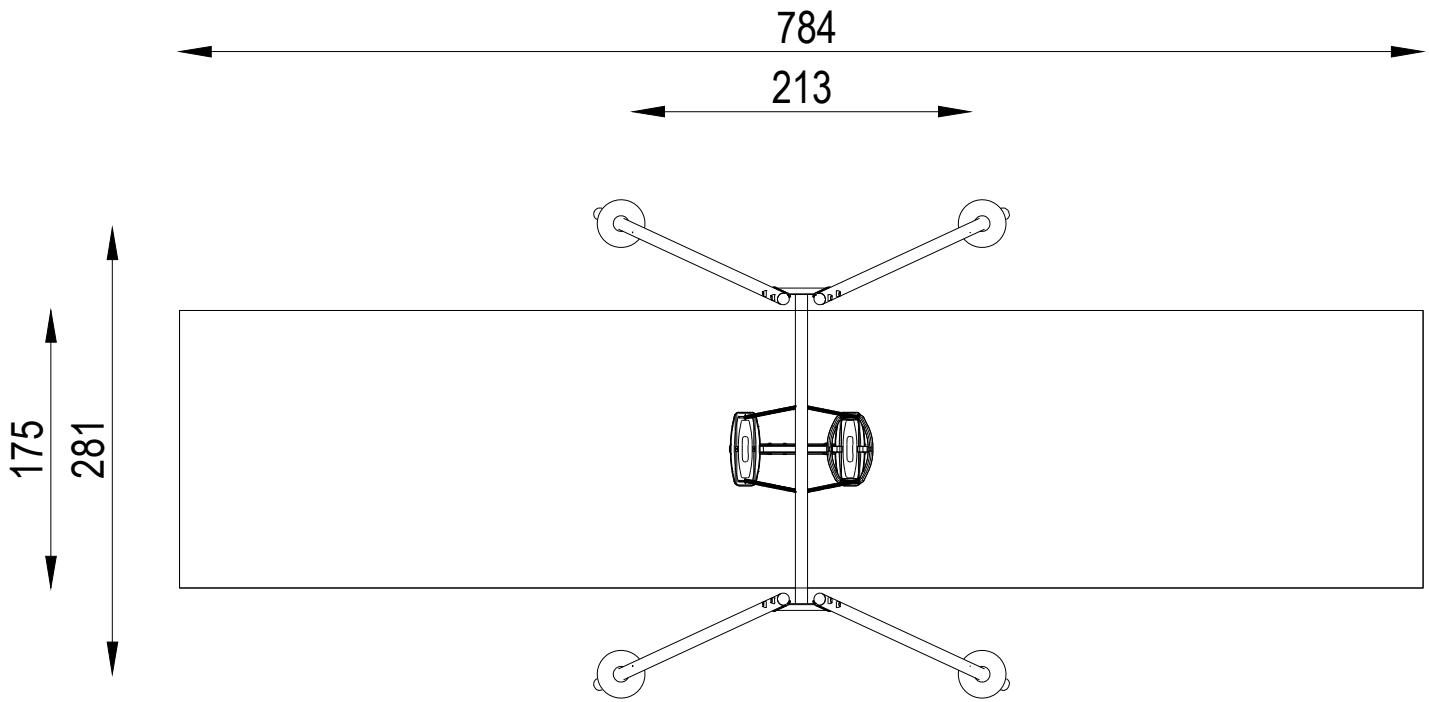
784
213
175
281